ASPIRADOR PÓ E ÁGUA

MANUAL



30LT 220V 1200W

YB762
ASPIRADOR DE PÓ E ÁGUA
30LT 220V 1200W



Parâmetros técnicos

Modelo	YB762
Potência	1200W
Sistema de refrigeração	Reciclagem
Vácuo	2000mmH20
Capacidade	30L
Altura	84cm
Diâmetro	34,5cm
Fluxo de ar	53L/s
Acessório	Ø40
Função	Húmido/Seco
Tensão	AC220V 50/60Hz 240V 50/60Hz
Comprimento do cabo	7,2m
Nível de ruído	75dB

Diagrama do circuito

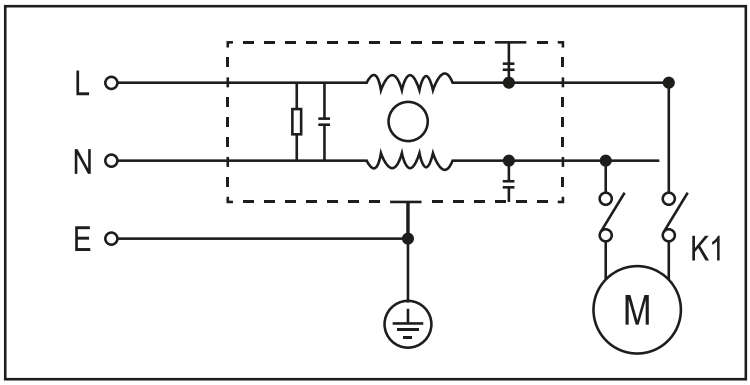

Acessórios

1	Mangueira de aspiração
2	Conector curto
3	Conector longo
4	Tubo de plástico/metal
5	Bocal para piso seco
6	Bocal para piso molhado
7	Bocal para fendas
8	Escova para pó

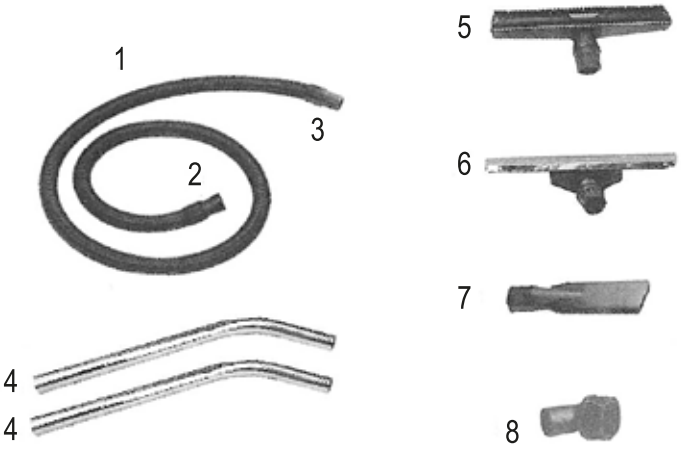

YB762
VISTA EXPLODIDA

1. Pega de plástico
2. Bucha para passagem de cabos
3. Interruptor de ligar/desligar
4. Tampa superior
5. Deflector de ar
6. Carcaça do motor
7. Molde de retenção do motor
8. Motor para utilização em superfícies secas e húmidas
9. Suporte do motor
10. Deflector de ar
11. Base de montagem do motor
12. Boia
13. Conjunto da gaiola da bóia
14. Anel moldado para saco
15. Conjunto do filtro de tecido
16. Presilha do recipiente
17. Recipiente em aço inoxidável
18. Conjunto de entrada da mangueira
19. Conector da mangueira
20. Mangueira flexível
21. Conector rotativo
22. Tubo de metal cromado
23. Ferramenta de recolha de pavimentos
24. Base de plástico
25. Rodízio
26. Roda traseira
27. Eixo da roda
28. Pega da estrutura do carrinho

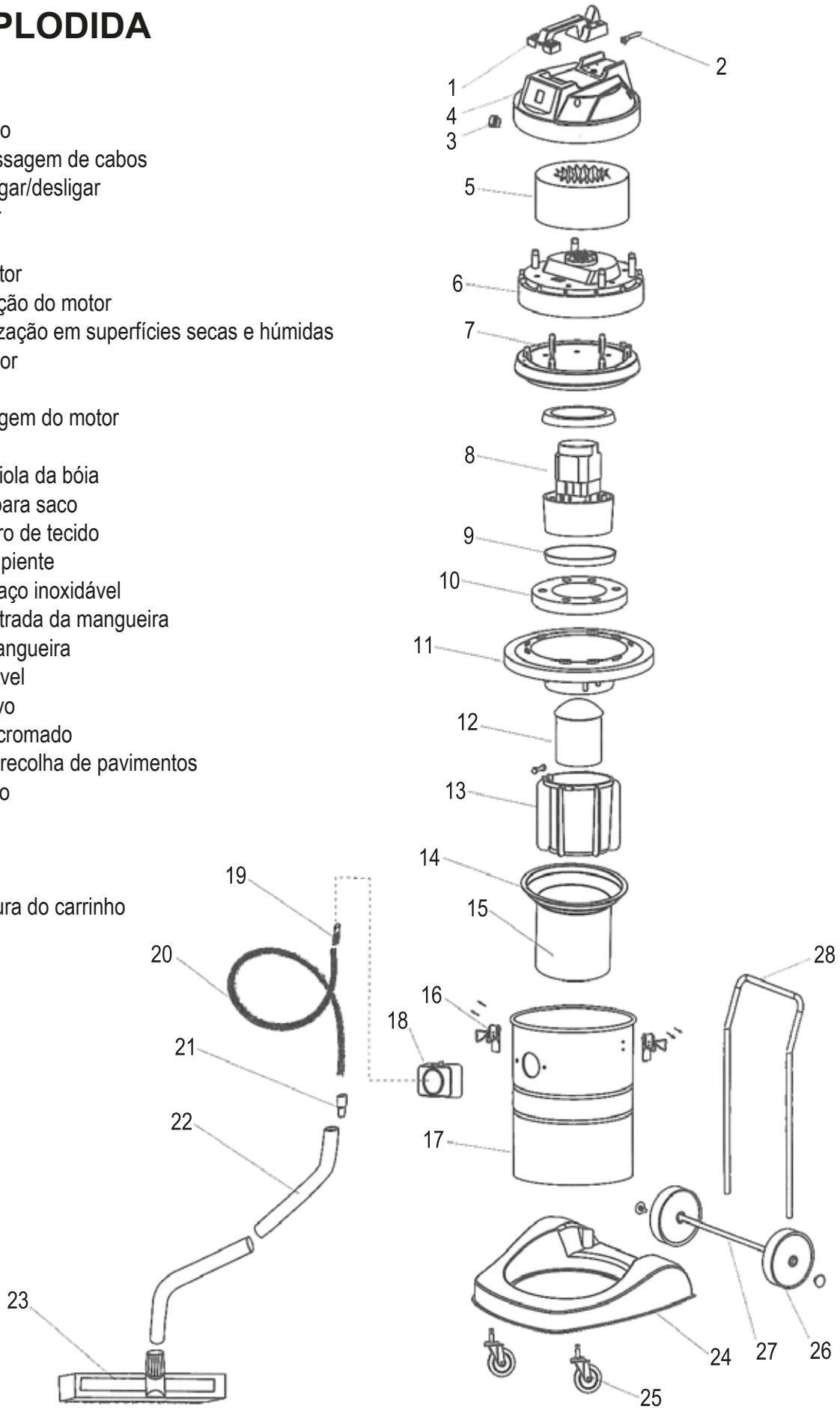

INSTRUÇÕES DE UTILIZAÇÃO

- Certifique-se de que a tensão elétrica do edifício é idêntica à indicada na placa de tensão.
- Ligue o tubo e a mangueira de aspiração corretamente: o conector longo deve ser ligado ao tubo metálico, o conector curto deve ser ligado ao conector do reservatório e escolher o bocal de piso adequado para ligar à outra extremidade do tubo metálico.
- Quando utilizar o aparelho, passe o cabo de alimentação por trás do conector do reservatório.
- O saco de pó deve ser instalado corretamente antes de aspirar o pó.
- Retire o saco de pó e quaisquer outros artigos do interior antes de aspirar água.
- Mantenha o aparelho sempre limpo.
- Este aparelho não deve ser operado por pessoas com deficiência física, mental ou psicose, a não ser que estejam sob a correta supervisão ou com a assistência de pessoas responsáveis pela sua segurança.
- As crianças devem ser rigorosamente vigiadas para garantir que se mantêm sempre afastadas deste aparelho.
- Este aparelho é adequado para hotéis, escritórios e armazéns.
- Não utilize o aparelho continuamente durante longos períodos. Mantenha o tempo de funcionamento contínuo no prazo de 2 horas para prolongar a vida útil.

REGRAS DE SEGURANÇA E PRECAUÇÕES

- Desligue o aparelho da tomada antes de limpar ou realizar a manutenção.
- Verifique cuidadosamente o cabo para garantir que está em boas condições antes de utilizar.
- Se o cabo estiver partido ou houver algum problema com outros componentes, estes devem ser substituídos ou reparados pelo departamento de assistência técnica ou profissional similar para evitar problemas.
- Lave o saco do pó com água morna e detergente e deixe-o secar após a utilização. O saco de pó húmido está roibido de ser utilizado.
- Substitua o saco de pó a cada seis meses. Limpe-o e seque-o após a utilização.
- Este aparelho não é adequado para aspirar poeiras perigosas.
- Certifique-se de que o protetor contra fugas está instalado antes de utilizar.

MANUTENÇÃO DO MOTOR

- As escovas de carvão do motor devem ser verificadas por um profissional de 3 em 3 meses.

CAUSAS/SOLUÇÕES DE MAU FUNCIONAMENTO

- O saco do pó está muito sujo/Limpe o saco do pó completamente.
- Há muito lixo no saco do pó ou na máquina/Retire todo o lixo.
- A mangueira de aspiração ou o conector do depósito estão obstruídos/Desobstrua-os.

CARACTERÍSTICAS DA MÁQUINA

- Possui um depósito em aço inoxidável e um depósito em plástico resistente a ácidos e álcalis. Ambos são duráveis.
- A máquina aspira pó e água. Possui um grande poder de sucção.
- Todas as mangueiras de aspiração e acessórios são fabricados em material de alta qualidade, sendo duráveis.
- O design especial facilita a troca do bocal de pavimento.
- Possui um design elegante. Esta máquina é adequada para hotéis, escritórios e armazéns.